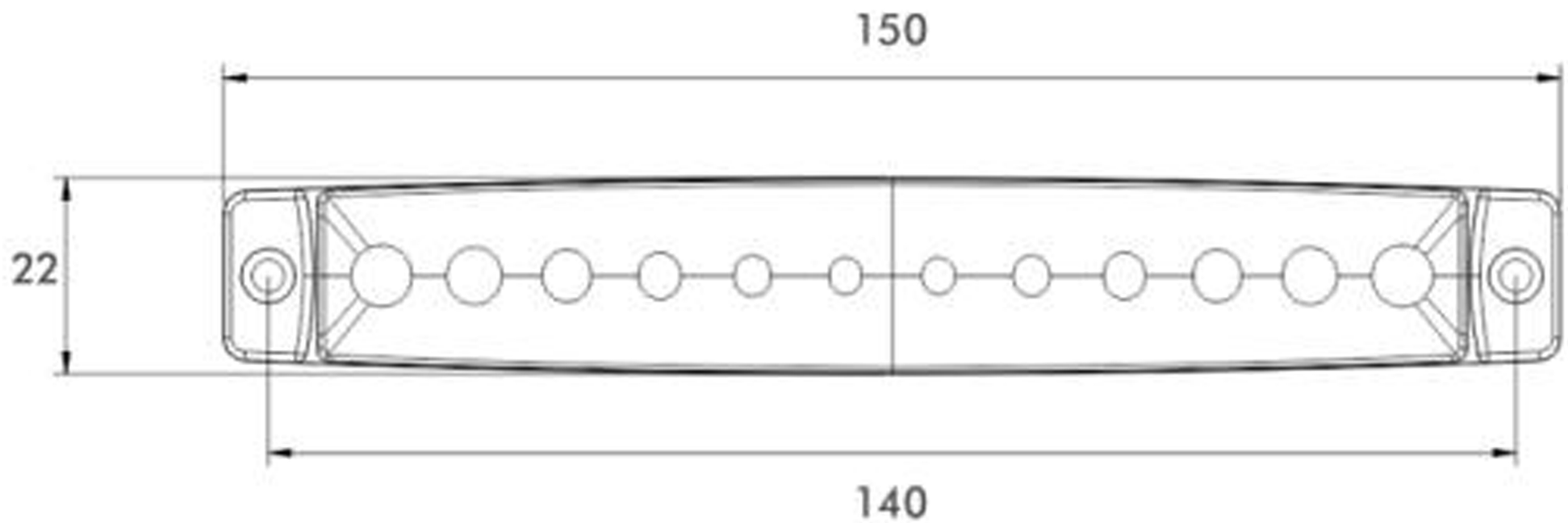
150
22
140

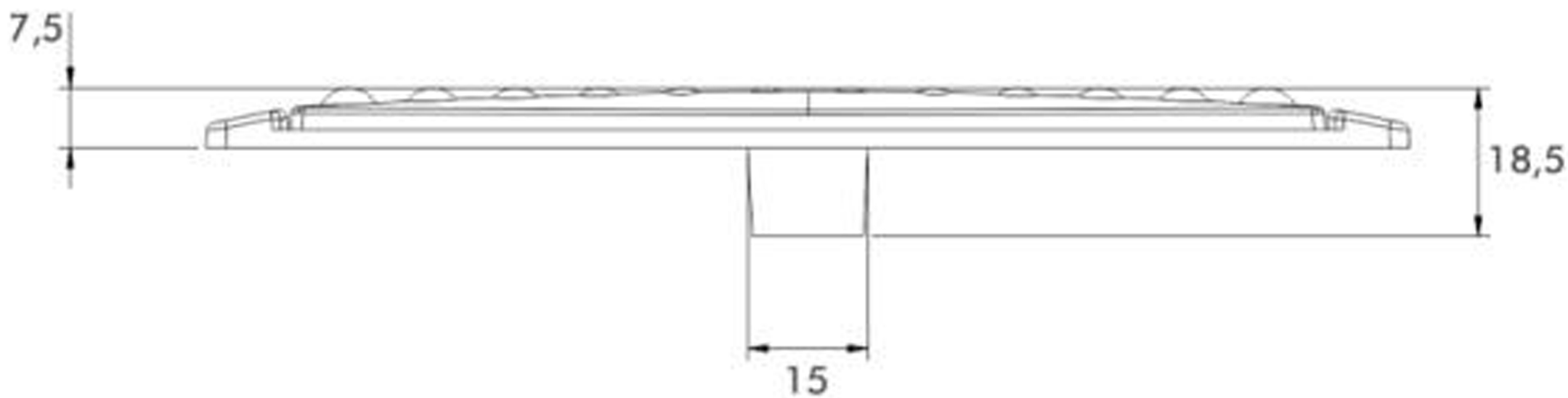
7,5
18,5
15